Stand: 25.04.2025

PVC-U Membranschieber HTC EPDM 2fach Klebemuffe

AK0110

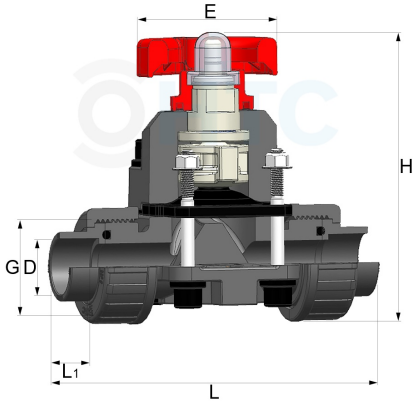

Alle Maßangaben in Millimeter, Gewichtsangaben in Gramm. Für die fotografische Darstellung verwenden wir eine Artikelgröße sowie Studiolicht. Die Abbildungen, technischen Daten, Maße und Ausführungen sind unverbindlich. Sie gelten nicht als zugesicherte Eigenschaften oder als Beschaffenheits- oder Haltbarkeitsgarantien. Wir behalten uns jederzeit Änderung ohne Ankündigung vor. Die Nutzmaße sind definiert bzw. verstärkt dargestellt bzw. ergeben sich aus der Artikelbezeichnung. Weitere Maße dienen ausschließlich der Darstellungsunterstützung. Bei Zweckentfremdung bitten wir dies zu beachten.

Artikel-Nr.	Variante	D	E	G	H	L	L1	Preis
AK0110.000.025	25mm	**25**	68,5	1 1/4" (41,91mm)	131	152	19	40,40 €*
AK0110.000.032	32mm	**32**	96,5	1 1/2" (47,81mm)	133,5	183	23	57,60 €*
AK0110.000.040	40mm	**40**	96,5	2" (59,61mm)	145	197,5	27	63,65 €*
AK0110.000.063	63mm	**63**	99	2 3/4" (81,5mm)	174	241,5	38	106,50 €*
AK0110.000.001	Ersatzschlüssel	**für alle Größen**	---	---	---	---	---	0,99 €*

HT CONNECT GmbH & Co. KG - Norisstraße 4 - 91257 Pegnitz - Tel.: 09241/9109100 - Mail: info@ht-connect.de